SM型连接器承认书图面

名　　称	材　　料	附　　注
基座 Housing	Nylon 66 UL94V-0/V-2	Black(黑色)

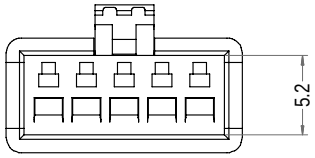

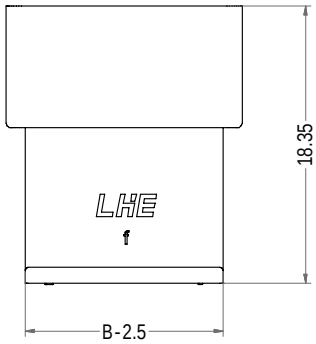

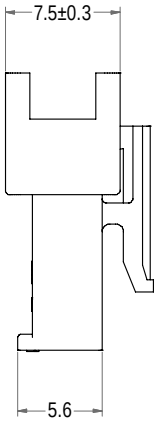

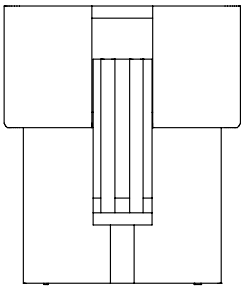

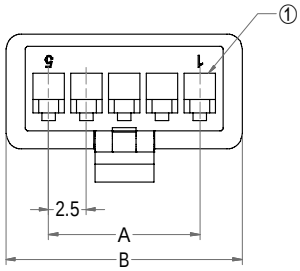

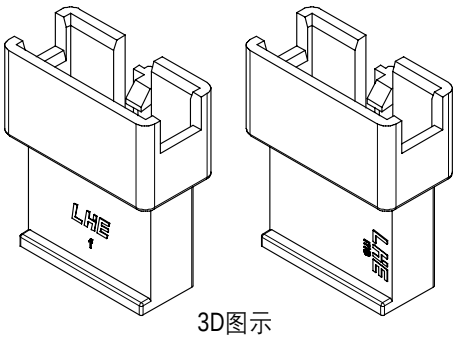

3D图示

Poles	Part No.	Description	DIM=A	DIM=B
2	C2501-H02	SM-2A	2.50	8.10
3	C2501-H03	SM-3A	5.00	10.60
4	C2501-H04	SM-4A	7.50	13.10
5	C2501-H05	SM-5A	10.00	15.60
6	C2501-H06	SM-6A	12.50	18.10
7	C2501-H07	SM-7A	15.00	20.60
8	C2501-H08	SM-8A	17.50	23.10
9	C2501-H09	SM-9A	20.00	25.60
10	C2501-H10	SM-10A	22.50	28.10
11	C2501-H11	SM-11A	25.00	30.60
12	C2501-H12	SM-12A	27.50	33.10
13	C2501-H13	SM-13A	30.00	35.60
14	C2501-H14	SM-14A	32.50	38.10
15	C2501-H15	SM-15A	35.00	40.60
16	C2501-H16	SM-16A	37.50	43.10
17	C2501-H17	SM-17A	40.00	45.60
18	C2501-H18	SM-18A	42.50	48.10

注：有2种刻字，不影响产品性能和使用!

LHE® 浙江联和电子有限公司			
品名	SM-A	比例	2:1
料号	C2501-H	未注公差(mm)	
图号	/	>0~3	±0.12
材料	Nylon66UL94V-0/V-2	>3~18	±0.15
制图	王天2024-05-15	>18~50	±0.3
审核	天琴2024-05-15	>50~120	±0.5
批准	季育文2024-05-15	X°	±3°
视角		X.X°	±0.5°